GAJOS

Instrucciones de Montaje
Assembly Instructions
Notice de Montage
Istruzioni di Montaggio
Instruções de Montagem
Montageanleitung

SOFA 3 PLAZAS GAJOS
3S SOFA GAJOS
CANAPE 3P GAJOS

Version 17/06/2026

20895 EAN Code: 8435807204801
20896 EAN Code: 8435807204818

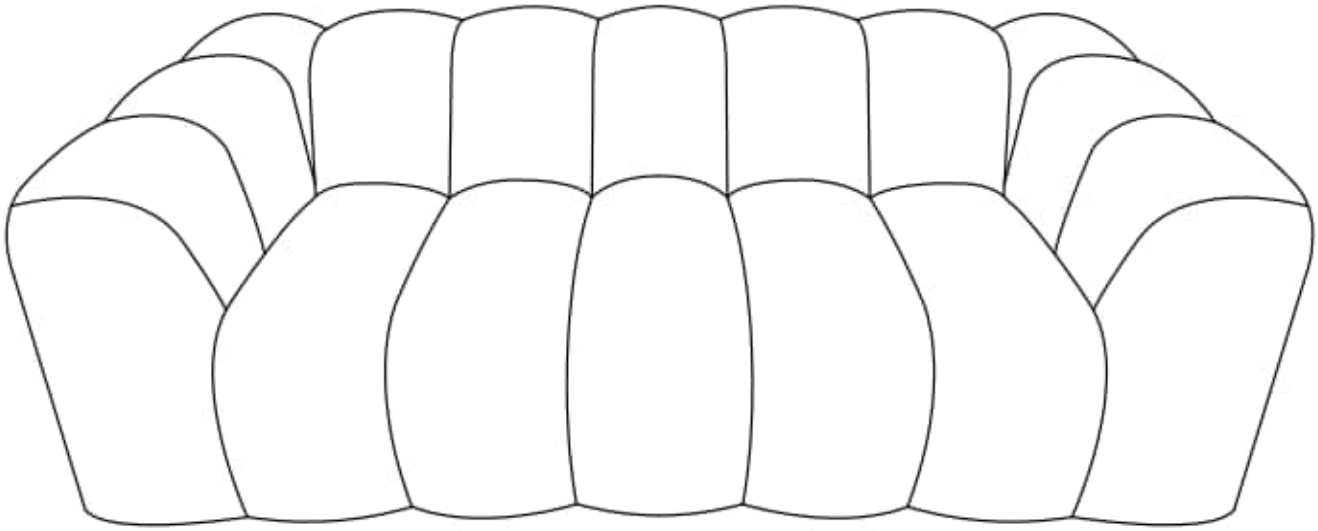

MARCKERIC S.L.
c/ Enlace Verola S/N
46430 Sollana - Valencia (SPAIN)
ventas@marckeric.com

MARCKERIC

ES: → **IMPORTANTE:** Antes de empezar, este mueble requiere montaje. Lea atentamente las instrucciones de montaje y consérvelas para futuras consultas.

→ Este mueble está destinado exclusivamente a **uso doméstico**.

→ No se suba ni se apoye de pie sobre el sofá. No utilice los cojines como escalón o apoyo para trepar.

→ Distribuya el peso de manera uniforme. No exceda la **carga máxima recomendada** (330 kg).

→ Mantenga el sofá alejado de **fuentes de calor directo** (chimeneas, radiadores, estufas, etc.) para evitar riesgos de incendio o daños en el revestimiento (decoloración, agrietamiento).

→ Evite exponer el sofá a **humedad excesiva** o a la **luz solar directa y prolongada**, ya que podría alterar el color o dañar los materiales.

→ Para la limpieza, siga estrictamente las **instrucciones de mantenimiento** específicas del revestimiento (tela, cuero, material sintético).

→ **ATENCIÓN:** El sofá se entrega **comprimido al vacío**. No utilice cuchillos, cutters u objetos punzantes para abrir el embalaje, ya que podrían dañar el tapizado. Utilice tijeras de punta redondeada.

→ Al abrir la bolsa de compresión, el sofá comenzará a **expandirse de inmediato** con fuerza. Mantenga a **niños y mascotas alejados** durante este proceso.

→ Una vez desempaquetado, deje que el sofá se **descomprima y recupere su forma** en un espacio amplio y ventilado.

→ El **reposabrazos no debe usarse** como asiento ni como mesa.

→ Este sofá está diseñado exclusivamente para el descanso y el ocio. **No está homologado como dispositivo médico.**

→ **¡Tu sofá solo necesita un poco de tiempo para despertarse!**
Ha sido comprimido, envasado al vacío y enrollado para su transporte, así que volverá poco a poco a su forma original.
La espuma y la funda se irán recuperando de manera natural.

→ **MONTAJE INMEDIATO: DESEMBALAJE**

1. **Retire cuidadosamente el envoltorio plástico exterior y la caja de envío. No utilice cuchillos ni objetos afilados** que puedan cortar accidentalmente la tela.
2. **Desenrolle de inmediato y retire la bolsa interior sellada al vacío** para comenzar el proceso de expansión.
3. Coloque la base del sofá y todos los cojines en sus posiciones correspondientes.

→ **TIEMPO DE RECUPERACIÓN:**

- 24 - 48 h: La espuma se infla visiblemente.
- 72 - 96 h: La forma mejora, aunque pueden quedar algunas arrugas.
- 7 - 30 días: La tela se adapta y las arrugas desaparecen.
- Después de 30 días: Máximo confort y aspecto perfecto.

→ **CONSEJOS DE CUIDADO:**

- Desembala completamente y colócalo en un lugar ventilado (18–25 °C).
- Evita el calor o la luz solar directa los primeros días.
- Golpea suavemente y alisa la superficie cada día.
- Utilice un cepillo suave o un aspirador con accesorio textil para eliminar las marcas residuales.
- **No dudes en abrir la funda y ajustar manualmente la espuma, para ayudar a que el sofá recupere bien su forma.**
- El tejido puede presentar ligeras variaciones de aspecto según la orientación del pelo. ¡Este juego de matices es totalmente normal!

→ Pequeñas diferencias en la altura de la espuma son normales durante la recuperación.

EN: → **IMPORTANT:** Read the assembly instructions carefully before starting and keep them for future reference.

-> This furniture is intended for **domestic use only**.

→ Do not stand on the sofa or use the cushions to climb or support your weight.

→ Distribute weight evenly across the surface.

→ Do not exceed the **maximum recommended weight limit** (330kg).

→ Keep the sofa away from **direct heat sources** (fireplaces, radiators, stoves, etc.) to avoid fire hazards or damage to the upholstery (fading, cracking).

→ Do not expose the sofa to **excessive humidity** or **direct and prolonged sunlight**, which may affect the color and integrity of the materials.

→ For cleaning, strictly follow the **care instructions** specific to the upholstery type (fabric, leather, synthetic).-

> **WARNING:** The sofa is **vacuum-packed**. Never use a box cutter, knife, or sharp object to open the plastic bag, as it may damage the cover. Use scissors with rounded tips.

→ Once the vacuum seal is broken, the sofa will begin to **expand immediately and forcefully**. Keep **children and pets** away from the area during decompression.

→ After unpacking, allow the sofa to fully decompress in an open space.

→ The **armrest is not a seat or a table** – do not sit or place heavy items on it.

→ This sofa is intended solely for leisure and relaxation. **It is not certified as a medical device.**

→ **Your sofa just needs a little time to wake up!**
It's been compressed, vacuum-packed, and rolled for shipping, now it's slowly coming back to life.
The foam and fabric will gently return to their natural shape.

→ **IMMEDIATE SETUP: UNPACKING**

1. **Carefully remove the outer plastic wrap and shipping box. Do not use a knife or sharp object** that could accidentally cut the fabric underneath.
2. Immediately **unroll and remove the final vacuum-sealed inner bag** to begin the expansion process.
3. Place the sofa base and all cushions in their intended positions.

→ **RECOVERY TIMELINE:**

- 24 - 48 h: The foam expands visibly.
- 72 - 96 h: The shape improves, though some wrinkles remain.
- 7 - 30 days: The fabric smooths out and comfort increases.
- After 30 days: Your sofa is at its best: soft, comfy, and fully recovered.

→ **CARE TIPS:**

- Unpack completely and place it in a ventilated room (18-25 °C).
- Avoid heat and direct sunlight for the first few days.
- Gently pat and smooth the surface each day.
- Use a soft brush or a vacuum cleaner with a fabric attachment to remove any residual marks.
- Feel free to open the cover and manually adjust the foam to help the sofa regain its proper shape.
- Fabric may show slight variations in appearance depending on the direction of the nap. This play of shades is completely normal!

→ Minor variations in foam height are totally normal.

FR: → **IMPORTANT:** Avant de commencer, lisez attentivement les notices de montage et conservez-les pour référence ultérieure.

→ Ce meuble est à **usage domestique**.

→ Ne pas se tenir debout sur le canapé ni utiliser les coussins pour monter ou se hisser.

→ Répartir le poids uniformément. Ne pas dépasser la **charge maximale recommandée** (330 kg).

→ Tenir éloigné de toute **source de chaleur directe** (cheminée, radiateur, poêle, etc.) pour prévenir tout risque d'incendie ou de dommage au revêtement (décoloration, craquelures).

→ Ne pas exposer le canapé à une **humidité excessive** ou à une **lumière directe et prolongée du soleil**, ce qui pourrait altérer la couleur et la structure du matériau.

→ Pour le nettoyage, suivre strictement les **instructions d'entretien** spécifiques au revêtement (tissu, cuir, synthétique) afin d'éviter d'endommager le matériau.

→ **ATTENTION:** Le canapé est **compressé sous vide**. N'utilisez jamais un cutter, un couteau ou un objet pointu pour ouvrir le sac plastique, afin de ne pas risquer d'endommager le revêtement ou la housse du canapé. Utilisez des ciseaux à bouts ronds pour couper l'emballage extérieur.

→ Une fois le sac de compression ouvert, le canapé va commencer à se **gonfler immédiatement** et avec force. Éloignez les **enfants et les animaux** domestiques de la zone de décompression.

→ Après avoir retiré le canapé de son emballage sous vide, il est impératif de le laisser **décompresser et reprendre sa forme** dans un espace ouvert.

→ L'**accoudoir n'est ni une table ni un siège** : ne vous asseyez donc pas dessus.

→ Ce siège ne doit être utilisé que dans le cadre du loisir ou de la relaxation. **Ce siège ne répond pas aux normes en vigueur du matériel médical.**

→ **Votre canapé a juste besoin d'un peu de temps pour se réveiller !**
Il a été compressé, emballé sous vide et roulé pour le transport, il reprend maintenant doucement sa forme. La mousse et la housse retrouveront peu à peu leur aspect d'origine.

→ **INSTALLATION IMMÉDIATE : DÉBALLAGE**

1. **Retirez soigneusement l'emballage plastique extérieur et le carton d'expédition. N'utilisez pas de couteau ni d'objet tranchant** qui pourrait endommager le tissu en dessous.
2. **Déroulez immédiatement et retirez le sac intérieur** final sous vide pour lancer le processus d'expansion.
3. Placez la base du canapé et tous les coussins dans leurs positions prévues.

→ **TEMPS DE RÉCUPÉRATION:**

- 24 - 48 h: La mousse se regonfle visiblement.
- 72 - 96 h: La forme s'améliore, même si quelques plis peuvent rester.
- 7 - 30 jours: Le tissu se détend et les plis disparaissent.
- Après 30 jours: Confort et apparence au top!

→ **CONSEILS D'ENTRETIEN:**

- Déballez-le entièrement et placez-le dans une pièce aérée (18–25 °C).
- Évitez la chaleur et le soleil direct pendant les premiers jours.
- Tapotez et lissez la surface chaque jour.
- Utilisez une brosse douce ou un aspirateur muni d'un accessoire textile afin d'éliminer les marques résiduelles.
- N'hésitez pas à ouvrir la housse et à ajuster manuellement la mousse, afin d'aider le canapé à reprendre correctement sa forme.
- Le tissu présente des variations d'aspect selon l'orientation du poil. Ce jeu de nuances est tout à fait normal!

→ De légères différences de hauteur de mousse sont tout à fait normales.

IT: → **IMPORTANTE:** Prima di iniziare, leggere attentamente le istruzioni di montaggio e conservarle per future consultazioni.

→ Questo mobile è destinato esclusivamente a **uso domestico**.

→ Non salire in piedi sul divano né utilizzare i cuscini per arrampicarsi o sostenersi.

→ Distribuire il peso in modo uniforme. Non superare il **carico massimo consigliato** (330 kg).

→ Tenere lontano da **fonti di calore diretto** (camini, termosifoni, stufe, ecc.) per evitare rischi di incendio o danni al rivestimento (scolorimento, screpolature).

→ Non esporre il divano a **umidità eccessiva** o a **luce solare diretta e prolungata**, poiché ciò può alterare il colore e la struttura del materiale.

→ Per la pulizia, seguire scrupolosamente le **istruzioni di manutenzione** relative al tipo di rivestimento (tessuto, pelle, materiale sintetico).

→ **ATTENZIONE:** il divano è confezionato **sottovuoto**. Non utilizzare coltelli, taglierini o oggetti appuntiti per aprire l'imballaggio, per evitare danni al rivestimento. Utilizzare forbici con punte arrotondate.

→ Una volta aperto il sacco sottovuoto, il divano inizierà ad **espandersi immediatamente** con forza. Tenere **bambini e animali domestici lontani** dall'area.

→ Dopo averlo estratto dall'imballo, lasciare che il divano si **espanda completamente** in uno spazio aperto.

→ Il **bracciolo non è una seduta né un piano d'appoggio**: non sedersi sopra.

→ Questo divano è progettato esclusivamente per il relax domestico. **Non è un dispositivo medico certificato.**

->Il tuo divano ha solo bisogno di un po' di tempo per "svegliarsi"!
È stato compresso, imballato sottovuoto e arrotolato per la spedizione, ora sta lentamente tornando alla vita. La schiuma e il tessuto torneranno gradualmente alla loro forma naturale.

→ **INSTALLAZIONE IMMEDIATA: DISIMBALLAGGIO**

1. **Rimuovere con cura l'involucro di plastica esterno e la scatola di spedizione. Non utilizzare coltelli o oggetti appuntiti** che potrebbero danneggiare il tessuto sottostante.
2. **Srotolare immediatamente e rimuovere il sacchetto interno sottovuoto** per avviare il processo di espansione.
3. Posizionare la base del divano e tutti i cuscini nelle rispettive posizioni.

→ **TEMPI DI RECUPERO:**

- 24 - 48 h: La schiuma si espande visibilmente.
- 72 - 96 h: La forma migliora, anche se restano alcune pieghe.
- 7 - 30 giorni: Il tessuto si distende e il comfort aumenta.
- Dopo 30 giorni: Il tuo divano è al massimo: morbido, comodo e completamente recuperato.

→ **CONSIGLI PER LA CURA:**

- Disimballa completamente e posizionalo in una stanza ventilata (18–25 °C).
- Evita calore e luce solare diretta nei primi giorni.
- Tampona e liscia delicatamente la superficie ogni giorno.
- Utilizzare una spazzola morbida o un aspirapolvere con accessorio per tessuti per rimuovere i segni residui.
- **Sentiti libero di aprire la fodera e regolare manualmente la schiuma per aiutare il divano a riprendere bene la sua forma.**
- Il tessuto può presentare lievi variazioni di aspetto a seconda dell'orientamento del pelo. Questo gioco di sfumature è del tutto normale!

→ Piccole variazioni nell'altezza della schiuma sono perfettamente normali.

PT: → **IMPORTANTE:** Antes de começar, leia atentamente as instruções de montagem e guarde-as para futuras consultas.

→ Este móvel destina-se exclusivamente ao **uso doméstico**.

→ Não fique em pé sobre o sofá nem use as almofadas como apoio para subir.

→ Distribua o peso de forma uniforme. Não ultrapasse o limite **máximo de peso recomendado** (330 kg).

→ Mantenha o sofá afastado de **fontes diretas de calor** (lareiras, radiadores, fogões, etc.) para evitar riscos de incêndio ou danos ao revestimento (descoloração, rachaduras).

→ Evite expor o sofá à **humidade excessiva** ou à **luz solar direta e prolongada**, pois isso pode comprometer a cor e a estrutura do material.

→ Para limpeza, siga rigorosamente as **instruções de manutenção** específicas do tipo de revestimento (tecido, couro, sintético).

→ **ATENÇÃO:** O sofá é entregue **selado a vácuo**. Não use facas, estiletes ou objetos pontiagudos para abrir a embalagem plástica – use **tesouras de ponta arredondada** para evitar danos ao estofamento.

→ Ao abrir o saco a vácuo, o sofá começará a **expandir-se de imediato e com força**. Mantenha **crianças e animais de estimação afastados** durante esse processo.

→ Após retirar da embalagem, deixe o sofá **descomprimir totalmente** em um espaço aberto.

→ O **apoio de braço não deve ser usado** como assento ou mesa.

→ Este sofá foi projetado apenas para **descanso e lazer. Não é um dispositivo médico homologado.**

→ **O seu sofá só precisa de um tempinho para "acordar"!**
Ele foi comprimido, embalado a vácuo e enrolado para o transporte, e agora está lentamente voltando à sua forma original.
A espuma e o tecido vão retornar suavemente à sua forma natural.

→ **MONTAGEM IMEDIATA: DESEMBALAGEM**

1. **Remova cuidadosamente o plástico externo e a caixa de transporte. Não utilize facas ou objetos cortantes** que possam danificar o tecido.
2. **Desenrole imediatamente e retire o último saco selado a vácuo** para iniciar o processo de expansão.
3. Coloque a base do sofá e todas as almofadas nas suas posições finais.

→ **TEMPO DE RECUPERAÇÃO:**

- 24 - 48 h: A espuma se expande visivelmente.
- 72 - 96 h: A forma melhora, embora algumas rugas ainda permaneçam.
- 7 - 30 dias: O tecido alisa e o conforto aumenta.
- Após 30 dias: O seu sofá atinge o auge: macio, confortável e totalmente recuperado.

→ **DICAS DE CUIDADO:**

- Desembale completamente e coloque em um ambiente ventilado (18–25 °C).
- Evite calor e luz solar direta nos primeiros dias.
- Bata e alise suavemente a superfície todos os dias.
- Utilize uma escova macia ou um aspirador com acessório para tecidos para remover as marcas residuais.
- **Sinta-se à vontade para abrir a capa e ajustar manualmente a espuma para ajudar o sofá a recuperar bem a sua forma.**
- O tecido pode apresentar ligeiras variações de aspeto, dependendo da orientação do pelo. Essa variação de tons é totalmente normal!

→ Pequenas variações na altura da espuma são totalmente normais.

DE: → **WICHTIG:** Lesen Sie die Montageanleitung sorgfältig durch, bevor Sie beginnen, und bewahren Sie sie für spätere Nachschlagezwecke auf.

→ Dieses Möbelstück ist ausschließlich für den **privaten Gebrauch** vorgesehen.

→ Stellen Sie sich **nicht auf das Sofa** und benutzen Sie die Kissen nicht zum Klettern oder Abstützen.

→ Verteilen Sie das Gewicht gleichmäßig. Überschreiten Sie nicht die **maximale empfohlene Belastung** (330 kg)

→ Halten Sie das Sofa von **direkten Wärmequellen** fern (z. B. Kamin, Heizung, Ofen), um Brandgefahr oder Schäden am Bezug (Verfärbungen, Risse) zu vermeiden.

→ Setzen Sie das Sofa **nicht übermäßiger Feuchtigkeit** oder **direkter, anhaltender Sonneneinstrahlung** aus – dies kann Farbe und Materialstruktur beeinträchtigen.

→ Zur Reinigung befolgen Sie bitte die **Pflegehinweise** des jeweiligen Bezugs (Stoff, Leder, Kunstleder).

→ **ACHTUNG:** Das Sofa ist **vakuumverpackt**. Verwenden Sie **keine Messer oder scharfen Gegenstände**, um die Verpackung zu öffnen, da der Bezug beschädigt werden könnte. Nutzen Sie stattdessen eine Schere mit abgerundeter Spitze.

→ Nach dem Öffnen beginnt das Sofa **sofort und kräftig zu expandieren**. Halten Sie **Kinder und Haustiere** fern vom Entfaltungsbereich.

→ Lassen Sie das Sofa nach dem Auspacken in einem **freien Raum vollständig entlüften und seine Form annehmen**.

→ Die **Armlehne ist weder ein Sitzplatz noch eine Ablagefläche** – bitte nicht darauf sitzen.

→ Dieses Sofa ist ausschließlich für **Erholung und Entspannung** gedacht. **Es ist kein medizinisches Hilfsmittel.**

→ **Dein Sofa braucht nur etwas Zeit zum „Aufwachen"!**
Es wurde komprimiert, vakuumverpackt und für den Versand aufgerollt – jetzt kommt es langsam wieder in Form. Der Schaumstoff und der Stoff kehren allmählich in ihre natürliche Form zurück.

→ **SOFORTIGE EINRICHTUNG: AUSPACKEN**

1. **Entfernen Sie vorsichtig die äußere Kunststoffverpackung und den Versandkarton. Verwenden Sie kein Messer oder scharfe Gegenstände**, da diese den Stoff beschädigen könnten.
2. **Rollen Sie das Produkt sofort aus und entfernen Sie den letzten vakuumversiegelten** Innenbeutel, um den Expansionsprozess zu starten.
3. Stellen Sie das Sofauntergestell und alle Kissen an die vorgesehenen Positionen.

→ **ERHOLUNGSZEIT:**

- 24 - 48 Std.: Der Schaumstoff dehnt sich sichtbar aus.
- 72 - 96 Std.: Die Form verbessert sich, einige Falten bleiben jedoch bestehen.
- 7 - 30 Tage: Der Stoff wird glatter und der Komfort steigt.
- Nach 30 Tagen: Dein Sofa ist in Bestform: weich, bequem und vollständig erholt.

→ **PFLEGEHINWEISE:**

- Vollständig auspacken und in einem gut belüfteten Raum (18–25 °C) aufstellen.
- In den ersten Tagen direkte Sonneneinstrahlung und Hitze vermeiden.
- Täglich sanft abklopfen und glattstreichen.
- Verwenden Sie eine weiche Bürste oder einen Staubsauger mit Textilaufsatz, um Rückstände zu entfernen.
- **Zögern Sie nicht, den Bezug zu öffnen und den Schaumstoff manuell anzupassen, um dem Sofa zu helfen, seine Form gut wiederzuerlangen.**
- Der Stoff kann je nach Florrichtung leichte Unterschiede im Erscheinungsbild aufweisen. Dieses Schattenspiel ist völlig normal!

→ Kleine Unterschiede in der Höhe des Schaums sind völlig normal.

ES: → El montaje requiere de dos personas.

EN: → Two-person assembly required.

FR: → Le montage nécessite deux personnes.

IT: → Montaggio a due persone richiesto.

PT: → Necessária montagem por duas pessoas.

DE: → Zwei-Personen-Montage erforderlich.

ES: Composición del producto
Espuma, tela y muelles ensacados

EN: Product Composition
Foam, fabric and pocket spring

FR: Composition du produit
Mousse, tissu et ressorts ensachés.

IT: Composizione del prodotto
Schiuma, tessuto e molle insaccate.

PT: Composição do produto
Espuma, tecido e molle insaccate.

DE: Produktzusammensetzung
Schaumstoff, Stoff und Taschenfederkern.

1PC / CTN

Caja Box Colis	Tamaño de la caja Box dimensions Dimensions colis	Peso neto Net weight Podis net	Peso bruto Gross weight Podis brut
1/1	1180x450x450 mm	37,2 kg	40,9 kg

MAX 330 kg

Peso máximo recomendado.
Maximum weight recommended.
Poids maximum recommandé.

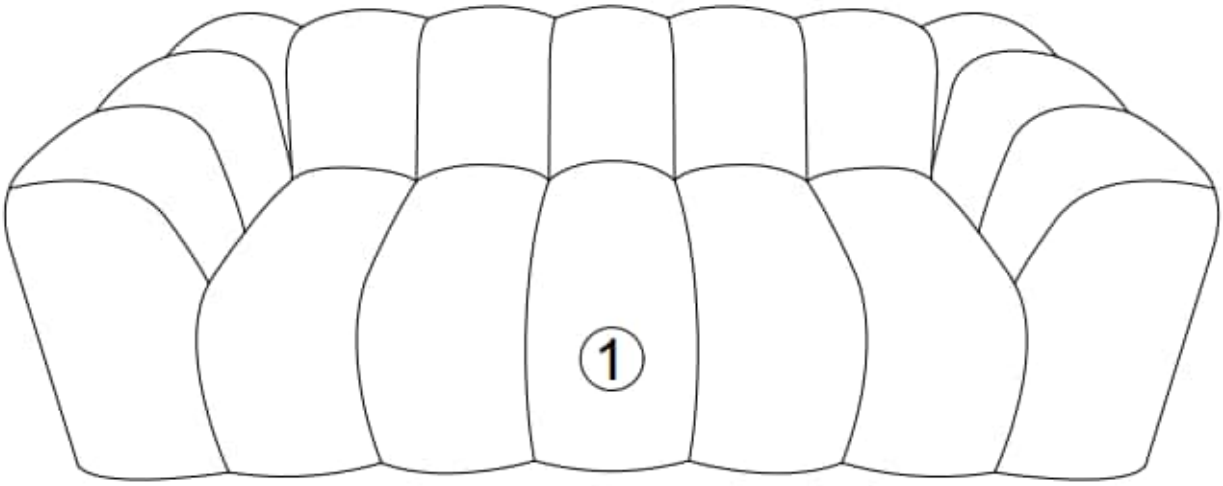

Caja-Box-Colis 1/1
Piece 1 × 1 un. Hoja de montaje Assembly sheet Notice de montaje

Medidas - Measures - Mesures

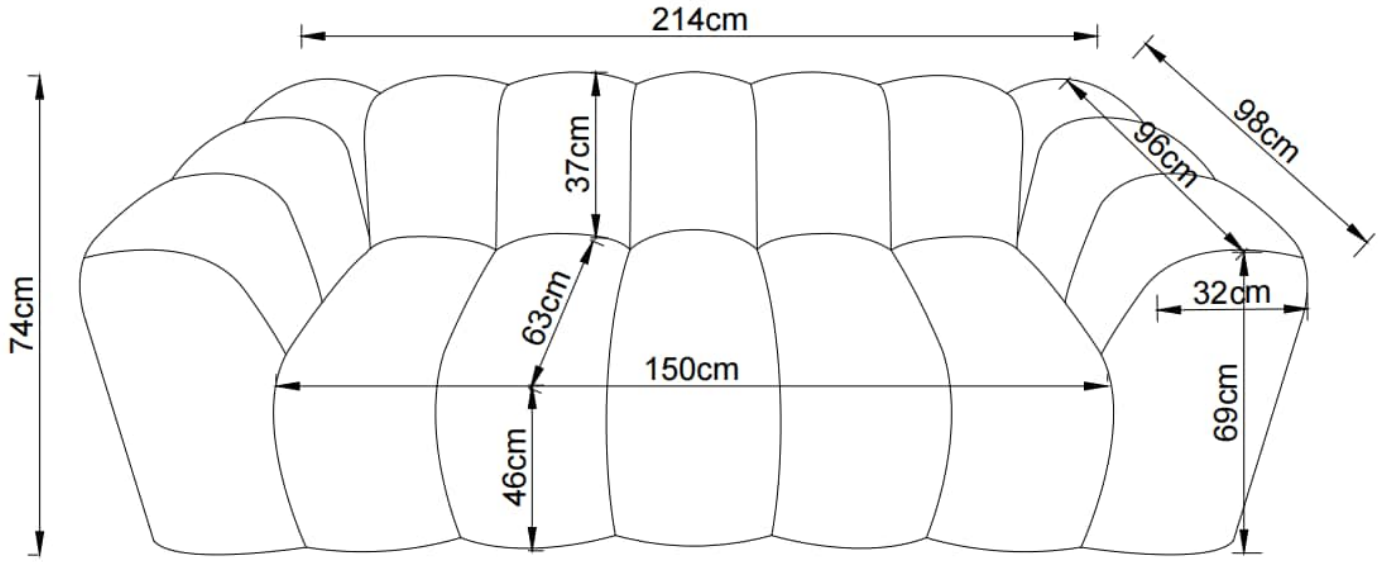

1

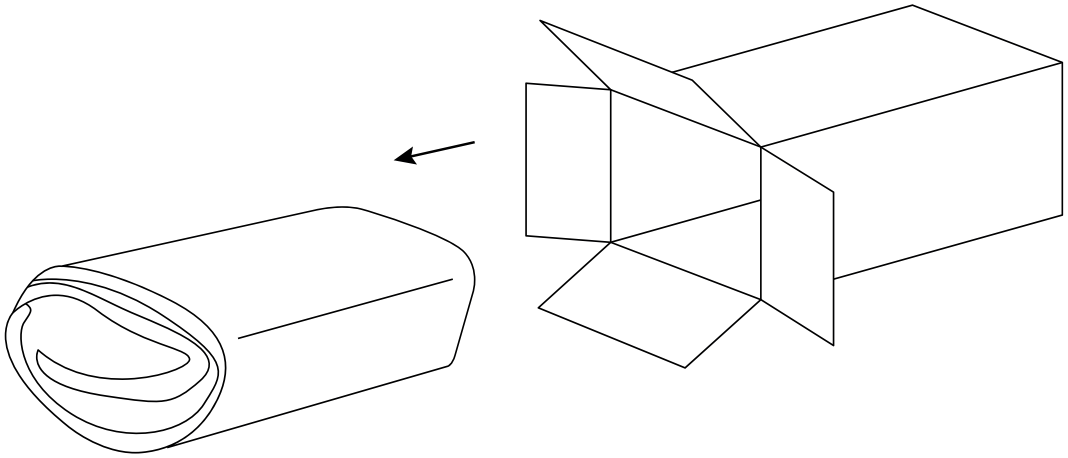

2

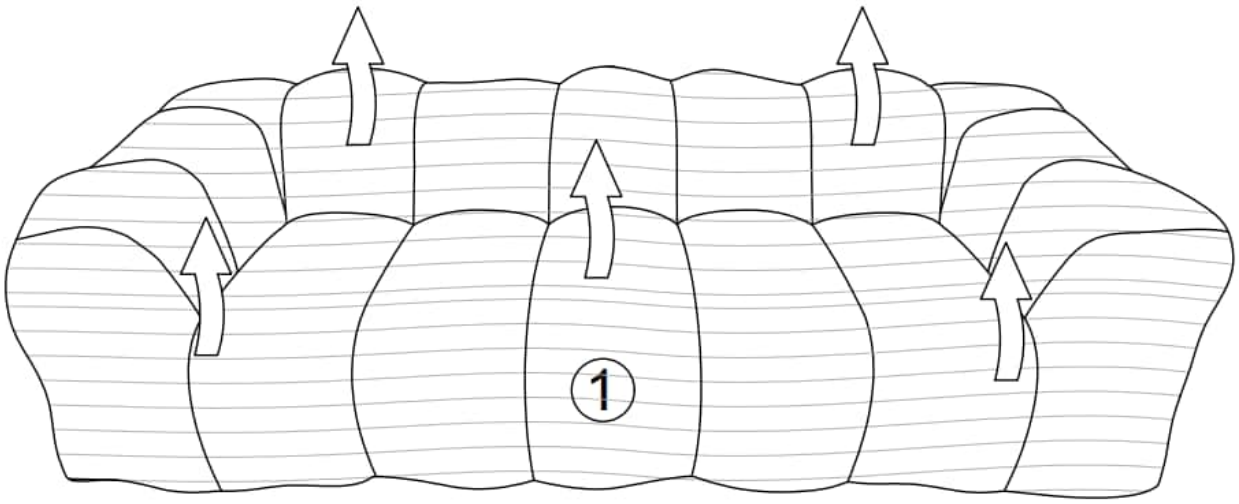

3

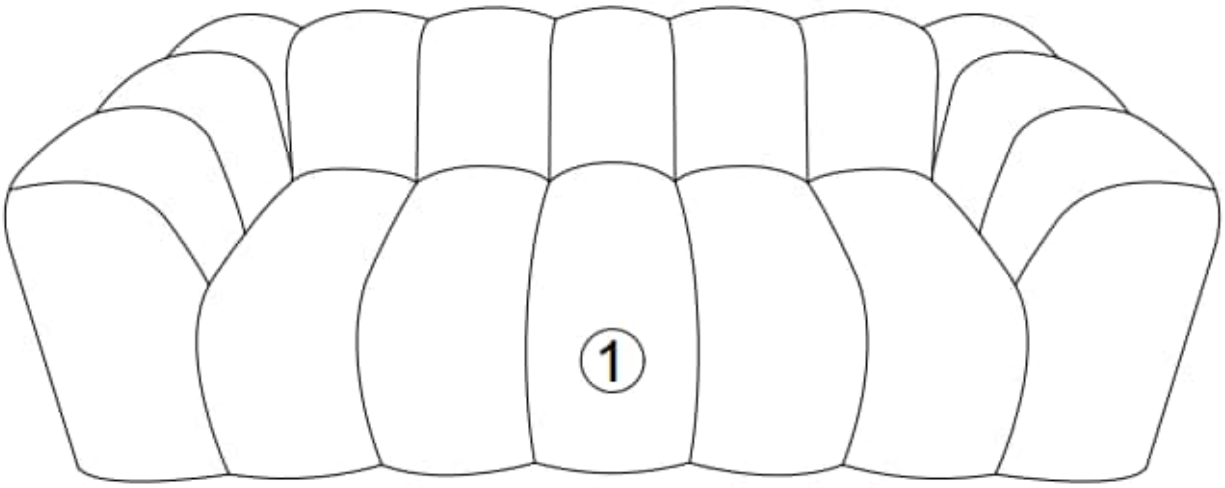

4

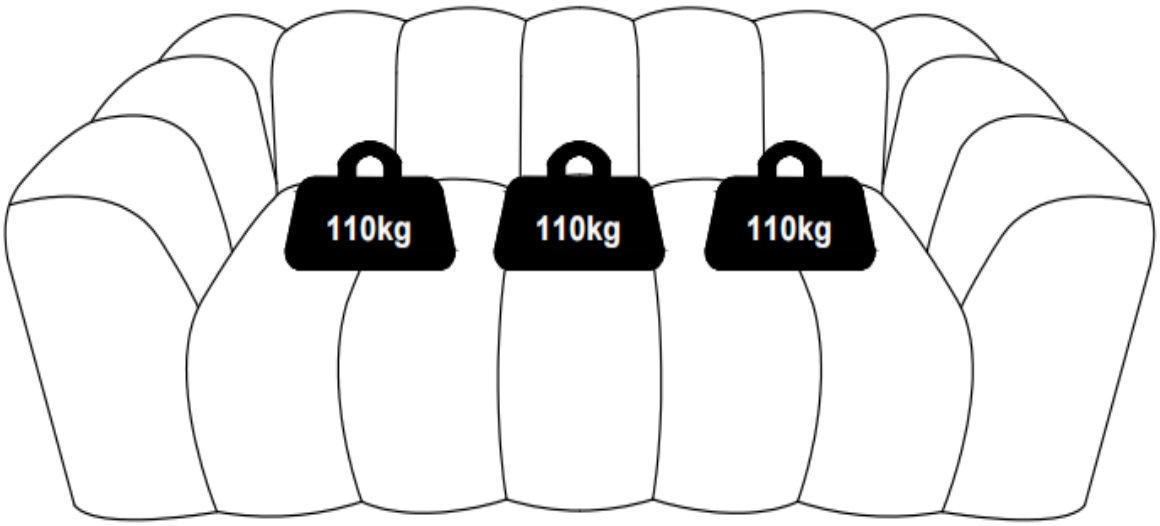

Consejos de montaje

1. Lea atentamente las instrucciones de montaje.
2. Identifique los componentes del mueble.
3. Agrupe y revise la tornillería.
4. Use las herramientas necesarias.
5. Prepare una zona de montaje.
6. Monte el mueble.

Consejos de mantenimiento y limpieza

- Nunca fuerce las uniones.
- Apriete los tornillos después de un tiempo de uso.
- Conserve el manual de montaje; si falta alguna pieza, es la forma más fácil de contactar con la tienda.
- No utilice productos abrasivos, lana de acero ni disolventes.
- No moje el producto.
- Quite cuidadosamente el polvo.
- Utilice un paño ligeramente humedecido.

	Materiales												
	Madera maciza aceitada	Madera encerada	Madera barnizada o teñida	Panel de madera con papel decorativo	Paneles recubiertos de melamina	Superficie lacada	Piedras	Cuero	Metal	Plástico	Textil	Textil revestido (PU, PVC)	Producto con partes eléctricas
Instrucciones de mantenimiento													
Paño suave ligeramente húmedo	○	○	○	○	○	○	○	○	○	○	○	○	○
Agua con jabón	○	○	○	○	○	○	○		○	○		○	
Agua con detergente					○	○	○		○	○			
Esponja anti-rayaduras					○		○						
Mantenimiento específico del fabricante	○	○	○				○	○	○			○	○
⚠ Advertencias ⚠													
Antes de cualquier mantenimiento, limpie el polvo con cuidado	○	○	○	○	○	○	○	○	○	○	○	○	○
Cualquier mancha debe limpiarse rápidamente	○	○	○	○	○	○		○			○	○	
No utilice productos abrasivos (polvo, lana de acero)	○	○	○	○	○	○	○	○	○	○	○	○	○
No utilice disolventes	○	○	○	○	○	○	○	○	○	○	○	○	○
No mojar	○	○	○	○	○	○		○					○
No limpiar con hidrolimpiadora (productos de exterior)	○	○	○										○
Información específica													
Consulte la información adicional adjunta al producto.	○	○	○					○					

Assembly advices

1. Carefully read the assembly instruction.
2. Identify the components of the furniture.
3. Group and check the hardware.
4. Use the required tools.
5. Create an assembly zone.
6. Make the assembly.

Maintenance and cleaning advices

- Never force the connections.
- Tighten the screws after a period of use.
- Keep the assembly manual; if a part is missing, it is the easiest way to contact the store.
- Do not use abrasive powders, steel wool or solvents.
- Do not wet.
- Carefully remove dust.
- Use a slightly damp cloth.

	Materials												
	Solid wood oiled	Waxed wood	Varnished or stained wood	Wood panel covered with decorative paper	Melamine covered panels	Lacquered surface	Stones	Leather	Metal	Plastic	Textile	Enducted textile (PU, PVC)	Product with electrical parts
Maintenance instruccions													
Slightly damp soft cloth	○	○	○	○	○	○	○	○	○	○	○	○	○
Soapy water	○	○	○	○	○	○	○		○	○		○	
Water with detergent					○	○	○		○	○			
Anti-scratch scouring sponge					○		○						
Manufacturer specific maintenance	○	○	○				○	○	○			○	○
⚠ Warning ⚠													
Before any maintenance, clean the dust carrefully	○	○	○	○	○	○	○	○	○	○	○	○	○
Any stain should be cleaned quickly	○	○	○	○	○	○		○			○	○	
Never use an abrasive product (powder, steel wool)	○	○	○	○	○	○	○	○	○	○	○	○	○
Never use solvent	○	○	○	○	○	○	○	○	○	○	○	○	○
Do not wet	○	○	○	○	○	○		○					○
Do not clean with high pressure cleaner (outdoor products)	○	○	○										○
Specific information													
Check extra information attached on the product	○	○	○					○					

Conseils de montage

1. Lisez attentivement les instructions de montage.
2. Identifiez les composants du meuble.
3. Regroupez et vérifiez la quincaillerie.
4. Utilisez les outils nécessaires.
5. Préparez une zone de montage.
6. Effectuez le montage.

Conseils d'entretien et de nettoyage

- Ne forcez jamais les connexions.
- Resserrez les vis après une période d'utilisation.
- Conservez le manuel de montage ; en cas de pièce manquante, c'est le moyen le plus simple de contacter le magasin.
- N'utilisez pas de poudres abrasives, laine d'acier ou solvants.
- Ne mouillez pas le produit.
- Enlevez délicatement la poussière.
- Utilisez un chiffon légèrement humide.

	Matériaux												
	Bois massif huilé	Bois ciré	Bois verni ou teinté	Panneau bois avec papier décoratif	Panneaux revêtus de mélamine	Surface laquée	Pierres	Cuir	Métal	Plastique	Tissu	Tissu enduit (PU, PVC)	Produit avec éléments électriques
Instructions d'entretien													
Chiffon doux légèrement humide	○	○	○	○	○	○	○	○	○	○	○	○	○
Eau savonneuse	○	○	○	○	○	○	○		○	○		○	
Eau avec détergent					○	○	○		○	○			
Éponge non abrasive					○		○						
Entretien spécifique du fabricant	○	○	○				○	○	○			○	○
⚠ Avertissements ⚠													
Avant tout entretien, enlever la poussière avec soin	○	○	○	○	○	○	○	○	○	○	○	○	○
Toute tache doit être nettoyée rapidement	○	○	○	○	○	○		○			○	○	
N'utilisez jamais de produit abrasif (poudre, laine d'acier)	○	○	○	○	○	○	○	○	○	○	○	○	○
N'utilisez jamais de solvant	○	○	○	○	○	○	○	○	○	○	○	○	○
Ne pas mouiller	○	○	○	○	○	○		○					○
Ne pas nettoyer avec un nettoyeur haute pression (produits extérieurs)	○	○	○										○
Informations spécifiques													
Consultez les informations supplémentaires jointes au produit.	○	○	○					○					

Consigli di montaggio

1. Leggere attentamente le istruzioni di montaggio.
2. Identificare i componenti del mobile.
3. Raggruppare e controllare la ferramenta.
4. Utilizzare gli strumenti necessari.
5. Creare una zona per il montaggio.
6. Eseguire il montaggio.

Consigli per la manutenzione e la pulizia

- Non forzare mai i collegamenti.
- Stringere le viti dopo un certo periodo d'uso.
- Conservare il manuale di montaggio; se manca un pezzo, è il modo più semplice per contattare il negozio.
- Non utilizzare polveri abrasive, lana d'acciaio o solventi.
- Non bagnare il prodotto.
- Rimuovere delicatamente la polvere.
- Usare un panno leggermente umido.

	Materiali												
	Legno massiccio oliato	Legno cerato	Legno verniciato o tinto	Pannello in legno con carta decorativa	Pannelli rivestiti in melamina	Superficie laccata	Pietre	Pelle	Metallo	Plastica	Tessuto	Tessuto spalmato (PU, PVC)	Prodotto con parti elettriche
Istruzioni per la manutenzione													
Panno morbido leggermente umido	○	○	○	○	○	○	○	○	○	○	○	○	○
Acqua saponata	○	○	○	○	○	○	○		○	○		○	
Acqua con detergente					○	○	○		○	○			
Spugna antigraffio					○		○						
Manutenzione specifica del produttore	○	○	○				○	○	○			○	○
⚠ Avvertenze ⚠													
Prima di ogni manutenzione, rimuovere la polvere con cura	○	○	○	○	○	○	○	○	○	○	○	○	○
Qualsiasi macchia deve essere pulita subito	○	○	○	○	○	○		○			○	○	
Non usare mai prodotti abrasivi (polvere, lana d'acciaio)	○	○	○	○	○	○	○	○	○	○	○	○	○
Non usare solventi	○	○	○	○	○	○	○	○	○	○	○	○	○
Non bagnare	○	○	○	○	○	○		○					○
Non pulire con idropulitrice (prodotti da esterno)	○	○	○										○
Informazioni specifiche													
Consultare le informazioni aggiuntive allegate al prodotto.	○	○	○					○					

Conselhos de montagem

1. Leia atentamente as instruções de montagem.
2. Identifique os componentes do móvel.
3. Agrupe e verifique a ferragem.
4. Use as ferramentas necessárias.
5. Crie uma área para montagem.
6. Faça a montagem.

Conselhos de manutenção e limpeza

- Nunca force as ligações.
- Aperte os parafusos após algum tempo de uso.
- Guarde o manual de montagem; se faltar alguma peça, é a forma mais fácil de contactar a loja.
- Não use pós abrasivos, palha de aço ou solventes.
- Não molhe o produto.
- Remova cuidadosamente o pó.
- Use um pano ligeiramente húmido.

	Materiais												
	Madeira maciça com óleo	Madeira encerada	Madeira envernizada ou tingida	Painel de madeira com papel decorativo	Painéis revestidos com melamina	Superfície lacada	Pedras	Couro	Metal	Plástico	Têxtil	Tecido revestido (PU, PVC)	Produto com partes elétricas
Instruções de manutenção													
Pano macio ligeiramente húmido	○	○	○	○	○	○	○	○	○	○	○	○	○
Água com sabão	○	○	○	○	○	○	○		○	○		○	
Água com detergente					○	○	○		○	○			
Esponja anti-riscos					○		○						
Manutenção específica do fabricante	○	○	○				○	○	○			○	○
⚠ Advertências ⚠													
Antes de qualquer manutenção, limpe cuidadosamente o pó	○	○	○	○	○	○	○	○	○	○	○	○	○
Qualquer mancha deve ser limpa rapidamente	○	○	○	○	○	○		○			○	○	
Nunca use produtos abrasivos (pó, palha de aço)	○	○	○	○	○	○	○	○	○	○	○	○	○
Nunca use solventes	○	○	○	○	○	○	○	○	○	○	○	○	○
Não molhar	○	○	○	○	○	○		○					○
Não limpar com lavadora de alta pressão (produtos de exterior)	○	○	○										○
Informações específicas													
Consulte as informações adicionais anexadas ao produto.	○	○	○					○					

Montagehinweise

1. Lesen Sie die Montageanleitung sorgfältig durch.
2. Identifizieren Sie die Möbelteile.
3. Gruppieren und prüfen Sie die Beschläge.
4. Verwenden Sie das notwendige Werkzeug.
5. Richten Sie einen Montagebereich ein.
6. Führen Sie die Montage durch.

Hinweise zur Pflege und Reinigung

- Erzwingen Sie keine Verbindungen.
- Ziehen Sie die Schrauben nach einer gewissen Nutzungsdauer nach.
- Bewahren Sie die Montageanleitung auf; fehlt ein Teil, ist dies der einfachste Weg, das Geschäft zu kontaktieren.
- Verwenden Sie keine Scheuermittel, Stahlwolle oder Lösungsmittel.
- Nicht nass machen.
- Staub vorsichtig entfernen.
- Ein leicht feuchtes Tuch verwenden.

	Materialien												
	Massivholz geölt	Gewachstes Holz	Lackiertes oder gebeiztes Holz	Holzplatte mit Dekorpapier	Melaminbeschichtete Platten	Lackierte Oberfläche	Steine	Leder	Metall	Kunststoff	Textil	Beschichteter Stoff (PU, PVC)	Produkt mit elektrischen Teilen
Pflegehinweise													
Weiches, leicht feuchtes Tuch	○	○	○	○	○	○	○	○	○	○	○	○	○
Seifenwasser	○	○	○	○	○	○	○		○	○		○	
Wasser mit Reinigungsmittel					○	○	○		○	○			
Kratzfreie Scheuerschwamm					○		○						
Herstellerspezifische Pflege	○	○	○				○	○	○			○	○
⚠ Warnhinweise ⚠													
Vor jeder Wartung Staub sorgfältig entfernen	○	○	○	○	○	○	○	○	○	○	○	○	○
Flecken sollten sofort entfernt werden	○	○	○	○	○	○		○			○	○	
Keine scheuernden Produkte verwenden (Pulver, Stahlwolle)	○	○	○	○	○	○	○	○	○	○	○	○	○
Keine Lösungsmittel verwenden	○	○	○	○	○	○	○	○	○	○	○	○	○
Nicht nass machen	○	○	○	○	○	○		○					○
Nicht mit Hochdruckreiniger reinigen (für Außenprodukte)	○	○	○										○
Spezifische Informationen													
Beachten Sie die dem Produkt beiliegenden zusätzlichen Informationen.	○	○	○					○					

ES: IMPORTANTE: RECICLAJE.

Una vez finalizado el montaje:

→ Deposita la caja de cartón en el contenedor de papel y cartón.

→ Deposita las piezas plásticas no reutilizables en el contenedor de plásticos y envases.

→ Si no quiere conservar este folleto, deposítalo en el contenedor de papel y cartón.

EN: IMPORTANT: RECYCLING.

Once assembly is complete:

→ Place the cardboard box in the paper and cardboard recycling container.

→ Place non-reusable plastic parts in the plastic and packaging recycling container.

→ If you don't want to keep this leaflet, place it in the paper and cardboard recycling container.

FR: IMPORTANT : RECYCLAGE.

Une fois le montage terminé :

→ Déposez la boîte en carton dans le conteneur pour papier et carton.

→ Déposez les pièces en plastique non réutilisables dans le conteneur pour plastiques et emballages.

→ Si vous ne souhaitez pas conserver ce livret, déposez-le dans le conteneur pour papier et carton.

IT: IMPORTANTE: RICICLAGGIO.

Una volta completato il montaggio:

→ Smaltisci la scatola di cartone nel contenitore per carta e cartone.

→ Smaltisci le parti in plastica non riutilizzabili nel contenitore per plastica e imballaggi.

→ Se non desideri conservare questo libretto, gettalo nel contenitore per carta e cartone.

PT: IMPORTANTE: RECICLAGEM.

Após concluir a montagem:

→ Coloque a caixa de cartão no contentor de papel e cartão.

→ Coloque as peças plásticas não reutilizáveis no contentor de plásticos e embalagens.

→ Se não quiser guardar este folheto, coloque-o no contentor de papel e cartão.

DE: WICHTIG: RECYCLING.

Nach dem Zusammenbau:

→ Entsorge den Karton im Papier- und Kartoncontainer.

→ Nicht wiederverwendbare Kunststoffteile gehören in den Container für Kunststoffe und Verpackungen.

→ Wenn du dieses Heft nicht aufbewahren möchtest, wirf es in den Papier- und Kartoncontainer.

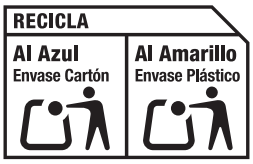

https://quefairedemesdechets.fr